FAGIDA

MADE IN FRANCE
FABRICATION FRANÇAISE

Distributeur

MOTOVENTILATEURS MVS certifiés Atex

Motoventilateurs à pales radiales conçus pour le transport des sciures et des copeaux de bois secs.
La vitesse de rotation de la turbine (2900 tr/mn) délivrant une pression importante
permet un transport dans un réseau de tuyauterie de diamètre réduit. Gamme de 2,2 à 22 kW.
Appareils certifiés Ex II 3 D (Kst = 200 : bois) pour une installation en zone Atex 22 ou
Ex II 2 D (Kst = 200 : bois)(n° INERIS : 19334/06) pour une installation en zone Atex 21.
Les MVS peuvent être installés à l'extérieur ou dans un local technique séparé de l'atelier.
L'intérieur des motoventilateurs certifiés Ex II 3D est certifié Ex II 2D (N° INERIS - EQEN: 026522 / 12).

FABRIQUE DE GROUPES ET INSTALLATIONS DE DEPOUSSIERAGE PAR ASPIRATION

MOTOVENTILATEURS
MVS certifiés Atex

Conforme à la Directive Machines Européenne CE/2006/42
Conforme à la Directive Européenne Atex 94/9/CE
Conforme à la Norme EN 14986
Construction anti-étincelle
Livrés en série avec un adaptateur d'entrée et de sortie pour connexion au réseau de tuyauterie
Moteur 2900 tr/mn Atex
Livrés sans appareillage électrique

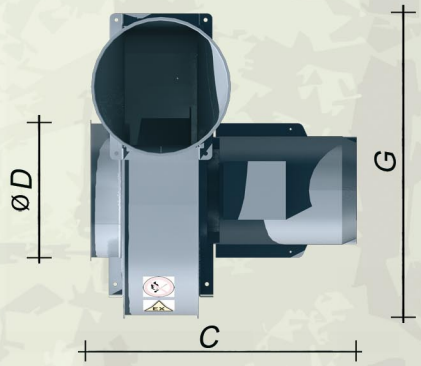

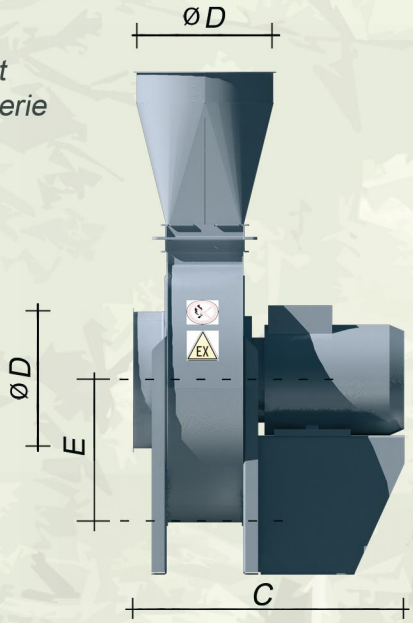

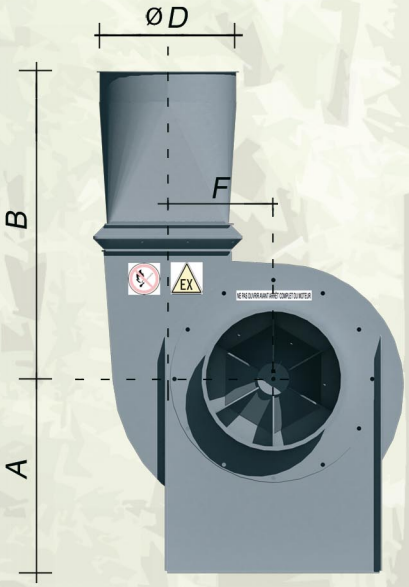

Cotes dessins en mm

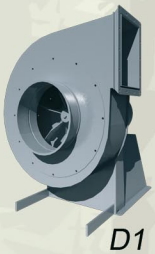
D1

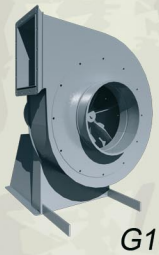
G1

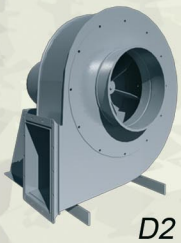
D2

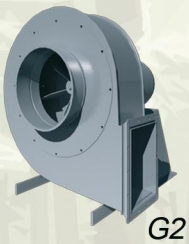
G2

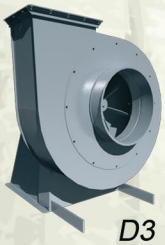
D3

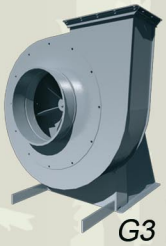
G3

Modèle	A (mm)	B (mm)	C (mm)	Ø Entrée = Ø Sortie = Ø D (mm)	E (mm)	F (mm)	G (mm)
MVS 3	385	575	500	180	265	200	585
MVS 4	455	615	600	220	300	235	655
MVS 5	455	615	600	250	300	235	655
MVS 7	450	720	650	300	340	250	730
MVS 10	545	745	730	300	395	295	830
MVS 15	560	775	860	320	430	330	905
MVS 30	790	810	945	350	550	460	1130
MVS 4 HP	385	575	500	200	265	200	585
MVS 5 HP	455	615	600	220	300	235	655

Modèle	Vitesse turbine (Tr / mn)	Puissance (kW)	Pression maxi (mm CE)	Débit maxi (m^3/h)	Pression acoustique (dBA)	Poids (kg)
MVS 3	2 900	2,2	201	2 700	80	45
MVS 4		3	226	3 780	81	60
MVS 5		4	215	4 800	82	84
MVS 7		5,5	230	6 000	84	90
MVS 10		7,5	305	6 000	86	120
MVS 15		11	372	7 500	90	160
MVS 30		22	465	10 800	91	310
MVS 4 HP		3	300	3 000	81	45
MVS 5 HP		4	300	3 600	82	60

Toutes modifications réservées
Document non contractuel

FAGIDA Environnement
BP 50022 - 86320 LUSSAC LES CHATEAUX (FRANCE)

Tél : +33 (0)5 49 48 42 99
Fax : +33 (0)5 49 84 91 94
Mail: lussac@fagida.com
Web: www.fagida.com